Elmo Rietschle
A Gardner Denver Product

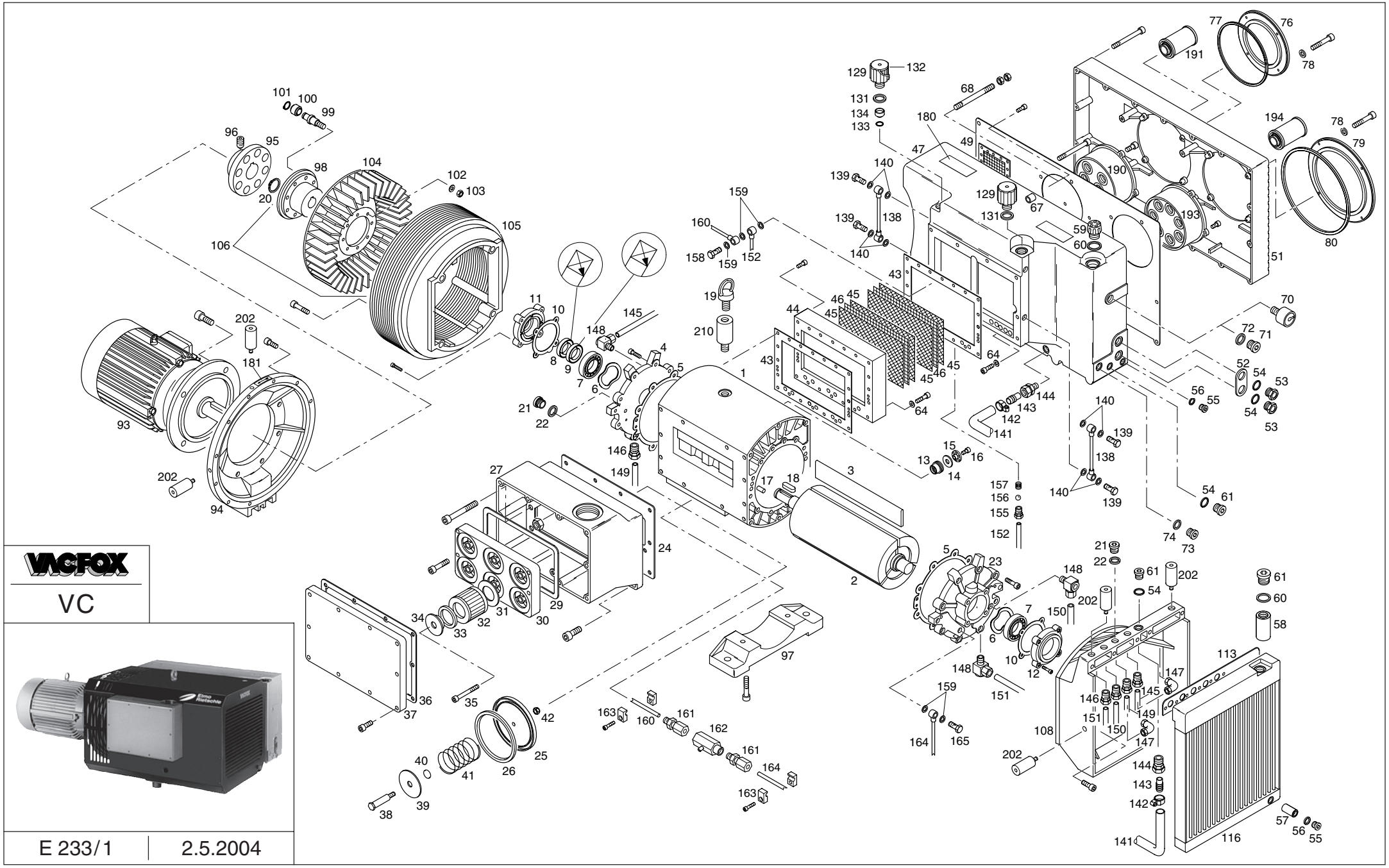

VACFOX

VC

E 233/1 | 2.5.2004

		Grundeinheit	**Basic unit**	**Unité de base**	**Elemento base**
1		Gehäuse	Housing	Corps	Corpo pompa
2		Rotor	Rotor	Rotor	Rotore
3	V	Lamelle	Blade	Palette	Paletta
4		Gehäusedeckel' A	Housing cover' A	Couvercle de corps' A	Coperchio corpo pompa' A
5	D	Packung	Gasket	Joint	Guarnizione
6	V	Kugell. Ausgleichscheibe	Ball bearing shim	Rondelle de rappel	Anello di rasamento
7	V	Zylinder-Rollenlager	Cylinder roller bearing	Roulement rouleaux cyl.	Cuscinetto a rotolamento
8	D	Wellendichtring	Shaft seal	Joint d'arbre	Anello di tenuta sull' albero
9	D	Wellendichtring	Shaft seal	Joint d'arbre	Anello di tenuta sull' albero
10	D	Dichtung	Gasket	Joint	Guarnizione
11		Lagerdeckel' A	Bearing cover' A	Couvercle de roulement' A	Coperchio cuscinetti' A
12		Lagerdeckel' B	Bearing cover' B	Couvercle de roulement' B	Coperchio cuscinetti' B
13		Schraubeinsatz	Coil insert	Filets rapportés	Inserto filettato
14	D	Ventilscheibe	Valve disc	Rondelle valve	Rondella della valvola
15		Ventilteller	Valve plate	Disque valve	Disco della valvola
16		Innen-Sechskantschraube	Allen screw	Vis 6 pans creuse	Vite a brugola
17		Zylinderstift	Dowel pin	Goujon cylindrique	Spina cilindrica
18		Passfeder	Key	Clavette	Chiavetta
19		Ringschraube	Lifting eye	Anneau de levage	Golfare
20	V	Sicherungsring	Lock ring	Circlip	Anello di sicurezza
21		Verschluss-Schraube	Lock plug	Bouchon obturateur	Vite di chiusura
22	D	Dichtring	Sealing ring	Anneau d'étanchéité	Anello di tenuta
23		Gehäusedeckel' B	Housing cover' B	Couvercle de corps' B	Coperchio corpo pompa' B
		Saugluftseite	**Suction side**	**Côté aspiration**	**Lato aspirazione**
24	D	Dichtung	Gasket	Joint	Guarnizione
25		Ventilteller	Valve plate	Disque valve	Disco della valvola
26	D	O-Ring	O-Ring	Joint torique	O-Ring
27		Filtergehäuse	Filter housing	Carter filtre	Scatola filtri singola
29	D	Dichtung	Gasket	Joint	Guarnizione
30		Filtersockel	Filter socket	Support filtre	Basetta del filtro
31	D	Dichtring	Sealing ring	Anneau d'étanchéité	Anello di tenuta
32	V	Micro-Top-Patrone	Filter cartridge	Cartouche filtre	Cartuccia filtrante
33	D	Dichtring	Sealing ring	Anneau d'étanchéité	Anello di tenuta
34		Filterspannscheibe	Filter locating disc	Rondelle serrage filtre	Distanziale del filtro
35		Innen-Sechskantschraube	Allen screw	Vis 6 pans creuse	Vite a brugola
36	D	Dichtung	Gasket	Joint	Guarnizione
37		Filterdeckel	Filter cover	Couvercle filtre	Coperchio del filtro
38		Bolzen	Bolt	Plot	Perno
39		Scheibe	Disc	Rondelle	Disco
40	D	O-Ring	O-Ring	Joint torique	O-Ring
41		Druckfeder	Spring	Ressort	Molla a pressione
42		Sechskantmutter selbstsich.	Hexhead nut, self-locking	Ecrou six pans auto-bloquant	Dado autobloccante
		Entölerseite	**Oil separator side**	**Côté déshuileur**	**Lato separatore olio**
43	D	Dichtung	Gasket	Joint	Guarnizione
44		Zwischenplatte	Intermediate plate	Plaque intermédiaire	Piastra intermedia
45		Trenngitter	Grill	Grille séparatrice	Griglia di separazione
46		Trennsieb	Mesh	Crépine séparatrice	Reticella di separazione
47		Entölergehäuse	Oil separator housing	Carter déshuileur	Scatola separatore olio
49	D	Dichtung mit Siebfilter	Gasket with mesh filter	Joint avec crépine	Guarnizione con filtro a reticella
51		Entölerdeckel	Oil separator cover	Couvercle déshuileur	Coperchio del separatore
52		Ölstandsschild	Oil level label	Repère niveau d'huile	Targhetta livello olio
53	V	Sechskant-Ölauge	Hex-oil sight glass	Voyant d'huile six pans	Spia livello olio esagonale
54	D	Dichtring	Sealing ring	Anneau d'étanchéité	Anello di tenuta
55		Verschluss-Schraube G $^3/_8$	Lock plug	Bouchon obturateur	Vite di chiusura
56	D	Dichtring	Sealing ring	Anneau d'étanchéité	Anello di tenuta
57		Verlängerung	Fitting	Raccord	Prolunga
58		Verlängerung	Fitting	Raccord	Prolunga
59		Öleinfüllknopf	Oil filler plug	Bouchon remplissage d'huile	Tappo del serbatoio olio
60	D	Dichtring	Sealing ring	Anneau d'étanchéité	Anello di tenuta
61		Verschluss-Schraube G $^3/_4$	Lock plug	Bouchon obturateur	Vite di chiusura
64		Scheibe	Disc	Rondelle	Disco
67		Distanzbuchse (VC 400)	Spacer	Douille entre-toise	Boccola distanziatrice
68		Stiftschraube (VC 400)	Threaded pin	Vis filetée	Vite prigioniera
70		Manometer (Zubehör)	Manometer (Optional extras)	Manomètre (Accessoires)	Manometro (Accessori)
71		Verschluss-Schraube G $^1/_4$	Lock plug	Bouchon obturateur	Vite di chiusura
72	D	Dichtring	Sealing ring	Anneau d'étanchéité	Anello di tenuta
73		Verschluss-Schraube G $^1/_2$	Lock plug	Bouchon obturateur	Vite di chiusura
74	D	Dichtring	Sealing ring	Anneau d'étanchéité	Anello di tenuta
76		Wartungsdeckel 230 mm	Maintenance cover	Couvercle maintenance	Coperchio manutenzione
77	D	O-Ring 220 x 4	O-Ring	Joint torique	O-Ring
78		Schraubensicherungsring	Srew lock ring	Vis circlip	Vite anello di sicurezza
79		Wartungsdeckel 300 mm	Maintenance cover	Couvercle maintenance	Coperchio manutenzione
80	D	O-Ring 290 x 4	O-Ring	Joint torique	O-Ring

		Antrieb	**Drive**	**Entraînement**	**Azionamento**
93		Motor	Motor	Moteur	Motore
94		Motorflansch	Motor flange	Bride moteur	Flangia motore
95		Kupplungshälfte treibend	Coupling half driving	Demi-accouplement moteur	Semigiunto lato motore
96		Gewindestift	Threaded pin	Vis pointeau	Spina filettata
97		Fuß	Foot	Socle	Piedistallo
		Öl-Luft-Kühlung	**Oil-air-cooling**	**Refroidissement huile-air**	**Raffreddamento ad olio-aria**
98		Kupplunghälfte getrieben	Coupling half driven	Demi-accouplem. entraîné	Semigiunto lato pompa
99		Kupplungsbolzen	Coupling bolt	Plot d'accouplement	Perno del giunto
100	V	Kupplungsgummi	Coupling rubber	Caoutchouc d'accouplem.	Gommino del giunto
101	V	Sicherungsring	Lock ring	Circlip	Anello di sicurezza
102		Federring	Spring ring	Anneau ressort	Rosetta elastica
103		Sechskantmutter	Hexhead screw	Ecrou six pans	Dado con testa esagonale
104		Ventilator	Fan	Ventilateur	Ventilatore
105		Ventilatorhaube	Fan cover	Capot ventilateur	Calotta del ventilatore
106		Ventilator/Kupplung kpl.	Fan/coupling cpl.	Ventilateur/accouppl. cpl.	Ventilatore/giunto compl.
108		Zwischenflansch	Intermediate flange	Bride intermediaire	Flangia intermedia
113	D	Dichtung	Gasket	Joint	Guarnizione
116		Ölkühler	Oil cooler	Radiateur d'huile	Radiatore olio
		Gasballastventil	**Gas ballast valve**	**Clapet lest d'air**	**Valvola zavorra gas**
129		Gasballastventil komplett	Gasballast valve complete	Clapet lest d'air complet	Valvola zavorra gas completa
131	D	Dichtring	Sealing ring	Anneau d'étanchéité	Anello di tenuta
132	V	Micro-Top-Patrone	Filter cartridge	Cartouche filtre	Cartuccia filtrante
133	D	O-Ring '12 x 3	O-Ring	Joint torique	O-Ring
134		Düse	Nozzle	Douille	Ugello
		Rohrleitungen	**Pipe work**	**Tuyauteries**	**Tubazioni**
138		Frischluftzufuhr ø 8	Fresh air supply	Amener air frais	Alimentazione aria esterna
139		Hohlschraube M12 x 1,5	Banjo bolt	Vis creuse	Vite forata
140	D	Dichtring	Sealing ring	Anneau d'étanchéité	Anello di tenuta
141		Hochdruckschlauch	High pressure hose	Tuyau haute pression	Tubazione per alta pressione
142		Schlauchklemme	Hose clip	Collier de serrage	Fascetta elastica
143		Schlauchanschluß	Hose connection	Raccord tuyau	Attacco portagomma
144		GV 22 R $^3/_4$	Straight coupling	Raccord droit	Attacco diritto
145		Schmierl. ø 10 (ø 15) - A Sichel	Lubrication pipe	Conduite de lubrification	Tubo di lubrificazione
146		GV 10 R $^1/_4$ (15 R $^1/_2$)	Straight coupling	Raccord droit	Attacco diritto
147		Winkelverschraubung	Elbow fitting	Coudé	Collegamento a vite del gomito
148		SV 10 R $^1/_4$ (15 R $^1/_2$)	Fitting	Raccord d'étranglement	Raccorderia
149		Schmierl. ø 10 (ø 15) - A Lager	Lubrication pipe	Conduite de lubrification	Tubo di lubrificazione
150		Schmierl. ø 10 (ø 15) - B Sichel	Lubrication pipe	Conduite de lubrification	Tubo di lubrificazione
151		Schmierl. ø 10 (ø 15) - B Lager	Lubrication pipe	Conduite de lubrification	Tubo di lubrificazione
152		Ölrückführung ø 6	Lubrication pipe	Conduite de lubrification	Tubo di lubrificazione
155		GE 6 M10 x 1	Straight coupling	Raccord droit	Attacco diritto
156		Kugel	Ball	Bille	Sfera
157		Druckfeder	Spring	Ressort	Molla a pressione
158		Hohlschraube M10 x 1' doppelt	Banjo bolt	Vis creuse	Vite forata
159	D	Dichtring	Sealing ring	Anneau d'étanchéité	Anello di tenuta
160		Ölrückführung ø 6	Lubrication pipe	Conduite de lubrification	Tubo di lubrificazione
161		GE 6 R $^1/_2$	Straight coupling	Raccord droit	Attacco diritto
162		Kugelhahn	Ball cock	Robinet à billes	Rubinetto a sfera
163		Rohrschelle	Fixing clamp	Collier de serrage	Stafa tubazione
164		Ölrückführung ø 6	Lubrication pipe	Conduite de lubrification	Tubo di lubrificazione
165		Hohlschraube M10 x 1	Banjo bolt	Vis creuse	Vite forata
		Schilder	**Labels**	**Plaques signalétiques**	**Targhette**
180		Datenschild	Data plate	Etiquette caractéristique	Targhetta dati
181		Pfeilschild	Direction arrow	Sens de rotation	Freccia senso di rotazione
182		Ölempfehlungsschild	Oil type plate	Plaquette recom. d'huiles	Targhetta oli consigliati
		Entölereinsätze	**Oil separator elements**	**Déshuileurs**	**Separatori olio**
190		Ölnebelfilter komplett Gr. 3 **VC 400**: 1 x	Oil mist filter complete Gr. 3	Filtre de brouill. d'huile cpl. Gr. 3 **VC 900**: 2 x	Filtro nebbie olio completo Gr. 3 **VC 1100 + VC 1300**: 2 x
191	V	Luftentölelement 25 m³/h **VC 400**: 4 x	Oil separator element	Elément déshuileur **VC 900**: 8 x	Filtro separatore aria-olio **VC 1100 + VC 1300**: 8 x
193		Ölnebelfilter komplett Gr. 5 **VC 400**: 1 x	Oil mist filter complete Gr. 5 **VC 500** + **VC 700**: 2 x	Filtre de brouill. d'huile cpl. Gr. 5 **VC 900**: 2 x	Filtro nebbie olio completo Gr. 5 **VC 1100 + VC 1300**: 3 x
194	V	Luftentölelement 40 m³/h **VC 400**: 7 x	Oil separator element **VC 500** + **VC 700**: 14 x	Elément déshuileur **VC 900**: 14 x	Filtro separatore aria-olio **VC 1100 + VC 1300**: 21 x
		Blechhaube	**Metal cover**	**Capot tôle**	**Calotta**
200		Abdeckblech	Cover plate	Tôle de protection	Lamiera di protezione
201		Frontblech	Front plate	Tôle de frontal	Lamiera frontale
202		Schwingmetallpuffer / Distanzbolzen	Rubber foot / Spacer bolt	Silent bloc / Plot entretoise	Piedini antivibranti / Perno distanziatore
210		Distanzbolzen	Spacer bolt	Plot entretoise	Perno distanziatore

Bei Bestellungen folgendes angeben: Typ, Fabrikations-Nr., Positions-Nr., Motor (kW, V, Hz)
To order please indicate: model, serial-no., item-no., motor (kW, V, Hz)
En cas de commande préciser: type d'appareil, no. de position des pièces, moteur (kW, V, Hz)
Nell'ordine indicare: tipo, numero di matricola, numero di posizione dei ricambi, motore (kW, V, Hz)

V = Verschleißteile
V = Wearing parts
V = Pièces d'usure
V = Parti usurabili

D = Dichtungen
D = Seals
D = Joints
D = Guarnizioni

Gardner Denver Schopfheim GmbH
Postfach 1260 • 79642 SCHOPFHEIM / GERMANY
Fon 07622 / 392-0 • Fax 07622 / 392300
info.sch@de.gardnerdenver.com • www.rietschle.com

Elmo Rietschle
A Gardner Denver Product

VC 1100 + VC 1300 (14), (15), (18)

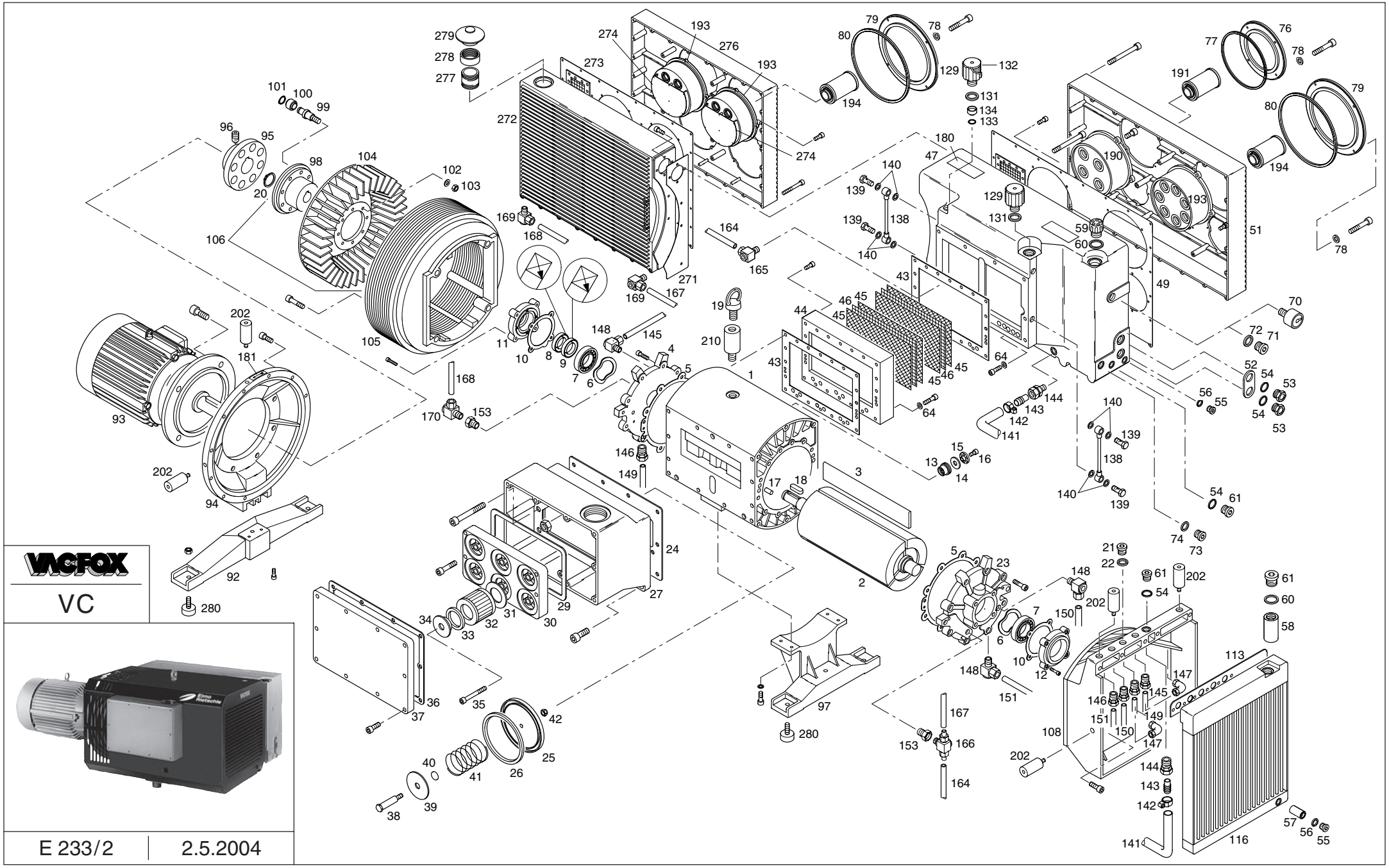

		Grundeinheit	**Basic unit**	**Unité de base**	**Elemento base**
1		Gehäuse	Housing	Corps	Corpo pompa
2		Rotor	Rotor	Rotor	Rotore
3	V	Lamelle	Blade	Palette	Paletta
4		Gehäusedeckel' A	Housing cover' A	Couvercle de corps' A	Coperchio corpo pompa' A
5	D	Packung	Gasket	Joint	Guarnizione
6	V	Kugell. Ausgleichscheibe	Ball bearing shim	Rondelle de rappel	Anello di rasamento
7	V	Zylinder-Rollenlager	Cylinder roller bearing	Roulement rouleaux cyl.	Cuscinetto a rotolamento
8	D	Wellendichtring	Shaft seal	Joint d'arbre	Anello di tenuta sull' albero
9	D	Wellendichtring	Shaft seal	Joint d'arbre	Anello di tenuta sull' albero
10	D	Dichtung	Gasket	Joint	Guarnizione
11		Lagerdeckel' A	Bearing cover' A	Couvercle de roulement' A	Coperchio cuscinetti' A
12		Lagerdeckel' B	Bearing cover' B	Couvercle de roulement' B	Coperchio cuscinetti' B
13		Schraubeinsatz	Coil insert	Filets rapportés	Inserto filettato
14	D	Ventilscheibe	Valve disc	Rondelle valve	Rondella della valvola
15		Ventilteller	Valve plate	Disque valve	Disco della valvola
16		Innen-Sechskantschraube	Allen screw	Vis 6 pans creuse	Vite a brugola
17		Zylinderstift	Dowel pin	Goujon cylindrique	Spina cilindrica
18		Passfeder	Key	Clavette	Chiavetta
19		Ringschraube	Lifting eye	Anneau de levage	Golfare
20	V	Sicherungsring	Lock ring	Circlip	Anello di sicurezza
23		Gehäusedeckel' B	Housing cover' B	Couvercle de corps' B	Coperchio corpo pompa' B
		Saugluftseite	**Suction side**	**Côté aspiration**	**Lato aspirazione**
24	D	Dichtung	Gasket	Joint	Guarnizione
25		Ventilteller	Valve plate	Disque valve	Disco della valvola
26	D	O-Ring	O-Ring	Joint torique	O-Ring
27		Filtergehäuse	Filter housing	Carter filtre	Scatola filtri singola
29	D	Dichtung	Gasket	Joint	Guarnizione
30		Filtersockel	Filter socket	Support filtre	Basetta del filtro
31	D	Dichtring	Sealing ring	Anneau d'étanchéité	Anello di tenuta
32	V	Micro-Top-Patrone	Filter cartridge	Cartouche filtre	Cartuccia filtrante
33	D	Dichtring	Sealing ring	Anneau d'étanchéité	Anello di tenuta
34		Filterspannscheibe	Filter locating disc	Rondelle serrage filtre	Distanziale del filtro
35		Innen-Sechskantschraube	Allen screw	Vis 6 pans creuse	Vite a brugola
36	D	Dichtung	Gasket	Joint	Guarnizione
37		Filterdeckel	Filter cover	Couvercle filtre	Coperchio del filtro
38		Bolzen	Bolt	Plot	Perno
39		Scheibe	Disc	Rondelle	Disco
40	D	O-Ring	O-Ring	Joint torique	O-Ring
41		Druckfeder	Spring	Ressort	Molla a pressione
42		Sechskantmutter selbstsich.	Hexhead nut, self-locking	Ecrou six pans auto-bloquant	Dado autobloccante
		Entölerseite	**Oil separator side**	**Côté déshuileur**	**Lato separatore olio**
43	D	Dichtung	Gasket	Joint	Guarnizione
44		Zwischenplatte	Intermediate plate	Plaque intermédiaire	Piastra intermedia
45		Trenngitter	Grill	Grille séparatrice	Griglia di separazione
46		Trennsieb	Mesh	Crépine séparatrice	Reticella di separazione
47		Entölergehäuse	Oil separator housing	Carter déshuileur	Scatola separatore olio
49	D	Dichtung mit Siebfilter	Gasket with mesh filter	Joint avec crépine	Guarnizione con filtro a reticella
51		Entölerdeckel	Oil separator cover	Couvercle déshuileur	Coperchio del separatore
52		Ölstandsschild	Oil level label	Repère niveau d'huile	Targhetta livello olio
53	V	Sechskant-Ölauge	Hex-oil sight glass	Voyant d'huile six pans	Spia livello olio esagonale
54	D	Dichtring	Sealing ring	Anneau d'étanchéité	Anello di tenuta
55		Verschluss-Schraube G $^3/_8$	Lock plug	Bouchon obturateur	Vite di chiusura
56	D	Dichtring	Sealing ring	Anneau d'étanchéité	Anello di tenuta
57		Verlängerung	Fitting	Raccord	Prolunga
58		Verlängerung	Fitting	Raccord	Prolunga
59		Öleinfüllknopf	Oil filler plug	Bouchon remplissage d'huile	Tappo del serbatoio olio
60	D	Dichtring	Sealing ring	Anneau d'étanchéité	Anello di tenuta
61		Verschluss-Schraube G $^3/_4$	Lock plug	Bouchon obturateur	Vite di chiusura
64		Scheibe	Disc	Rondelle	Disco
70		Manometer (Zubehör)	Manometer (Optional extras)	Manomètre (Accessoires)	Manometro (Accessori)
71		Verschluss-Schraube G $^1/_4$	Lock plug	Bouchon obturateur	Vite di chiusura
72	D	Dichtring	Sealing ring	Anneau d'étanchéité	Anello di tenuta
73		Verschluss-Schraube G $^1/_2$	Lock plug	Bouchon obturateur	Vite di chiusura
74	D	Dichtring	Sealing ring	Anneau d'étanchéité	Anello di tenuta
76		Wartungsdeckel 230 mm	Maintenance cover	Couvercle maintenance	Coperchio manutenzione
77	D	O-Ring 220 x 4	O-Ring	Joint torique	O-Ring
78		Schraubensicherungsring	Srew lock ring	Vis circlip	Vite anello di sicurezza
79		Wartungsdeckel 300 mm	Maintenance cover	Couvercle maintenance	Coperchio manutenzione
80	D	O-Ring 290 x 4	O-Ring	Joint torique	O-Ring
		Antrieb	**Drive**	**Entraînement**	**Azionamento**
92		Fuß	Foot	Socle	Piedistallo
93		Motor	Motor	Moteur	Motore
94		Motorflansch	Motor flange	Bride moteur	Flangia motore

95		Kupplungshälfte treibend	Coupling half driving	Demi-accouplement moteur	Semigiunto lato motore
96		Gewindestift	Threaded pin	Vis pointeau	Spina filettata
97		Fuß	Foot	Socle	Piedistallo
		Öl-Luft-Kühlung	**Oil-air-cooling**	**Refroidissement huile-air**	**Raffreddamento ad olio-aria**
98		Kupplunghälfte getrieben	Coupling half driven	Demi-accouplem. entraîné	Semigiunto lato pompa
99		Kupplungsbolzen	Coupling bolt	Plot d'accouplement	Perno del giunto
100	V	Kupplungsgummi	Coupling rubber	Caoutchouc d'accouplem.	Gommino del giunto
101	V	Sicherungsring	Lock ring	Circlip	Anello di sicurezza
102		Federring	Spring ring	Anneau ressort	Rosetta elastica
103		Sechskantmutter	Hexhead screw	Ecrou six pans	Dado con testa esagonale
104		Ventilator	Fan	Ventilateur	Ventilatore
105		Ventilatorhaube	Fan cover	Capot ventilateur	Calotta del ventilatore
106		Ventilator/Kupplung kpl.	Fan/coupling cpl.	Ventilateur/accouppl. cpl.	Ventilatore/giunto compl.
108		Zwischenflansch	Intermediate flange	Bride intermediaire	Flangia intermedia
113	D	Dichtung	Gasket	Joint	Guarnizione
116		Ölkühler	Oil cooler	Radiateur d'huile	Radiatore olio
		Gasballastventil	**Gas ballast valve**	**Clapet lest d'air**	**Valvola zavorra gas**
129		Gasballastventil komplett	Gasballast valve complete	Clapet lest d'air complet	Valvola zavorra gas completa
131	D	Dichtring	Sealing ring	Anneau d'étanchéité	Anello di tenuta
132	V	Micro-Top-Patrone	Filter cartridge	Cartouche filtre	Cartuccia filtrante
133	D	O-Ring '12 x 3	O-Ring	Joint torique	O-Ring
134		Düse	Nozzle	Douille	Ugello
		Rohrleitungen	**Pipe work**	**Tuyauteries**	**Tubazioni**
138		Frischluftzufuhr ø 8	Fresh air supply	Amener air frais	Alimentazione aria esterna
139		Hohlschraube M12 x 1,5	Banjo bolt	Vis creuse	Vite forata
140	D	Dichtring	Sealing ring	Anneau d'étanchéité	Anello di tenuta
141		Hochdruckschlauch	High pressure hose	Tuyau haute pression	Tubazione per alta pressione
142		Schlauchklemme	Hose clip	Collier de serrage	Fascetta elastica
143		Schlauchanschluß	Hose connection	Raccord tuyau	Attacco portagomma
144		GV 22 R $^3/_4$	Straight coupling	Raccord droit	Attacco diritto
145		Schmierl. ø 15 - A Sichel	Lubrication pipe	Conduite de lubrification	Tubo di lubrificazione
146		GV 15 R $^1/_2$	Straight coupling	Raccord droit	Attacco diritto
147		Winkelverschraubung	Elbow fitting	Coudé	Collegamento a vite del gomito
148		SV 15 R $^1/_2$	Fitting	Raccord d'étranglement	Raccorderia
149		Schmierl. ø 15 - A Lager	Lubrication pipe	Conduite de lubrification	Tubo di lubrificazione
150		Schmierl. ø 15 - B Sichel	Lubrication pipe	Conduite de lubrification	Tubo di lubrificazione
151		Schmierl. ø 15 - B Lager	Lubrication pipe	Conduite de lubrification	Tubo di lubrificazione
153		Reduzierstutzen $^1/_2$ - $^1/_4$	Reduction fitting	Embout réduction	Tronchetto di riduzione
164		Ölrückführung ø 8	Lubrication pipe	Conduite de lubrification	Tubo di lubrificazione
165		Schwenk-Verschr. 8 W M10 x 1	Fitting	Raccord d'étranglement	Raccorderia
166		Schwenk-Verschr. 8 T G $^1/_4$	Fitting	Raccord d'étranglement	Raccorderia
167		Ölrückführung ø 8	Lubrication pipe	Conduite de lubrification	Tubo di lubrificazione
168		Ölrückführung ø 8	Lubrication pipe	Conduite de lubrification	Tubo di lubrificazione
169		Schwenk-Verschr. 8 W G $^1/_8$	Fitting	Raccord d'étranglement	Raccorderia
166		Schwenk-Verschr. 8 W G $^1/_4$	Fitting	Raccord d'étranglement	Raccorderia
		Schilder	**Labels**	**Plaques signalétiques**	**Targhette**
180		Datenschild	Data plate	Etiquette caractéristique	Targhetta dati
181		Pfeilschild	Direction arrow	Sens de rotation	Freccia senso di rotazione
182		Ölempfehlungsschild	Oil type plate	Plaquette recom. d'huiles	Targhetta oli consigliati
		Entölereinsätze	**Oil separator elements**	**Déshuileurs**	**Separatori olio**
190		Ölnebelfilter komplett Gr. 3 **VC 1100 + VC 1300**: 2 x	Oil mist filter complete Gr. 3	Filtre de brouill. d'huile cpl. Gr. 3	Filtro nebbie olio completo Gr. 3
191	V	Luftentölelement 25 m³/h **VC 1100 + VC 1300**: 8 x	Oil separator element	Elément déshuileur	Filtro separatore aria-olio
193		Ölnebelfilter komplett Gr. 5 **VC 1100 + VC 1300**: 7 x	Oil mist filter complete Gr. 5	Filtre de brouill. d'huile cpl. Gr. 5	Filtro nebbie olio completo Gr. 5
194	V	Luftentölelement 40 m³/h **VC 1100 + VC 1300**: 49 x	Oil separator element	Elément déshuileur	Filtro separatore aria-olio
		Blechhaube	**Metal cover**	**Capot tôle**	**Calotta**
200		Abdeckblech	Cover plate	Tôle de protection	Lamiera di protezione
201		Frontblech	Front plate	Tôle de frontal	Lamiera frontale
202		Schwingmetallpuffer /	Rubber foot /	Silent bloc /	Piedini antivibranti /
		Distanzbolzen	Spacer bolt	Plot entretoise	Perno distanziatore
210		Distanzbolzen	Spacer bolt	Plot entretoise	Perno distanziatore
		Zusatzentöler	**Additional oil separator**	**Déshuileur complémentaire**	**Separatore olio supplementare**
271	D	Dichtung	Gasket	Joint	Guarnizione
272		Zusatzentölergehäuse	Add. oil separator housing	Carter déshuileur complément.	Scatola separatore supplementa
273	D	Zusatzsiebfilter	Additional mesh filter	Tamis complémentaire	Filtro a reticella supplementa
274		Prallblech	Deflector plate	Tôle de retention	Lamiera deflettrice
276		Zusatzentölerdeckel	Add. oil separator cover	Couvercle déshuileur complém.	Coperchio separatore supplemen
277		Doppel-Nippel	Double nipple	Double embout	Doppio nipplo
278		Gewindebuchse	Tapped bush	Douille fileté	Bussola filettato
279		Regenkappe	Protection cap	Chapeau protection	Calotta parapioggia
280		Schwingmetallpuffer	Rubber foot	Silent bloc	Piedini antivibranti

Bei Bestellungen folgendes angeben: Typ, Fabrikations-Nr., Positions-Nr., Motor (kW, V, Hz)
To order please indicate: model, serial-no., item-no., motor (kW, V, Hz)
En cas de commande préciser: type d'appareil, no. de position des pièces, moteur (kW, V, Hz)
Nell'ordine indicare: tipo, numero di matricola, numero di posizione dei ricambi, motore (kW, V, Hz)

V = Verschleißteile
V = Wearing parts
V = Pièces d'usure
V = Parti usurabili

D = Dichtungen
D = Seals
D = Joints
D = Guarnizioni

Gardner Denver Schopfheim GmbH
Postfach 1260 • 79642 SCHOPFHEIM / GERMANY
Fon 07622 / 392-0 • Fax 07622 / 392300
info.sch@de.gardnerdenver.com • www.rietschle.com